Gewindeschieber

GLA-WEL

Typ:	GW-SDN	DN	E	-A
	Typenschlüssel	lichtes Abmaß	Werkstoff	Antriebsauswahl

Ausschreibungstext:

Gewindeschieber nach DIN 19569 Teil 4 zum Andübeln an Bauwerke nach DIN 18202, **4-seitig dichtend** durch Keilpressung, mit rundem Durchlass **DN** oder rechteckigem Durchlass **B x H**.

Ausführung:

Schweißkonstruktion. Einteiliger u-förmiger Rahmen zum Andübeln mittels Verbundanker, Platte mit Verstärkungsrippen nach statischer Anforderung und auswechselbarer Profildichtung, Antrieb im Schacht mit Festspindel und Spindelschutzrohr, Wälzlager, bearbeitete Edelstahloberflächen glasperlgestrahlt, inkl. Befestigungsmaterial in V4A.

Die zulässige Druckbeanspruchung des Standardschiebers beträgt auf der Vorderseite 6 m und auf der Rückseite 3 m Wassersäule. Armaturen für größere Belastung auf Anfrage.

Wall-Mounted Penstock

Type:	GW-SDN	DN	E	-A
	type code	size	material	drive options

Tender specification:

Wall-mounted penstock according to DIN 19569 part 4 for dowel-mounting according to DIN 18202, **4-face seal** through wedging, with circular conduit **DN** or a rectangular conduit **W x H**.

Design features:

Welded design. Integral u-shaped frame and door with supporting ribs according to the given static conditions. Assembling by means of anchor bolting, replaceable contour seal on the plate. Drive mounted in chamber with spindle and spindle protective tube, roller bearing, all machined surfaces of stainless steel shot blasted, incl. fasteners made of stainless steel SS A4.

The permissible pressure load of the standard penstock is 6 mWC on-seating and 3 mWC off-seating. Valves for higher loads on request.

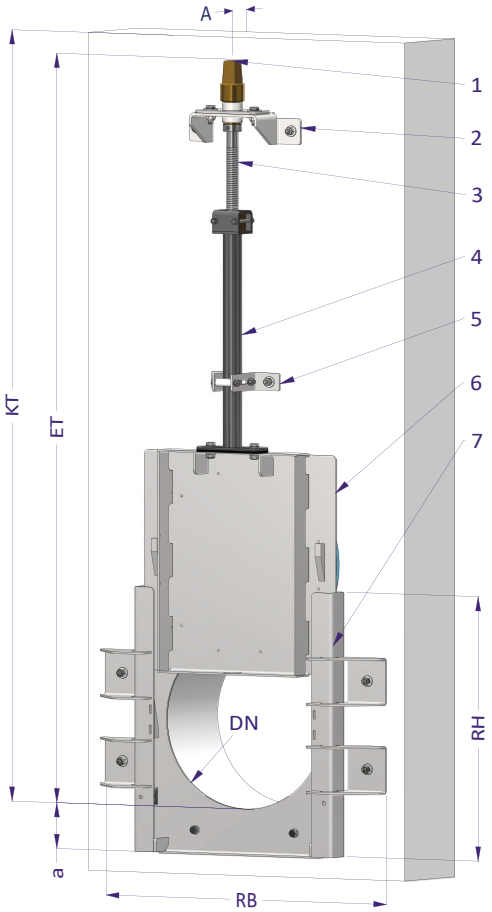

1 Genormter rostfreier Vierkant SW27/32 mit Innenvierkant SW19 /
standardized stainless square head SW27/32 with inner square SW19

2 Haupthalterung mit Gleitlager oder Axiallager ab DN500 /
main bracket with plain bearing or axial bearing from DN500

3 Trapezgewindespindel /
trapezoidal thread spindle

4 Spindelverlängerung /
spindle extension

5 Zwischenhalterung /
intermediate bracket

6 Schieberplatte /
penstock plate

7 Schieberrahmen /
penstock frame

A Achsabstand /
axial distance

KT Kanaltiefe /
channel depth

ET Einbautiefe /
installation depth

RB Rahmenbreite /
frame width

RH Rahmenhöhe /
frame height

a Sohlsprung /
standard invert

DN Durchlass /
diameter

Tabelle: / table:
Angabe "min. KT" bezieht sich auf Ausführung mit Antrieb "A". / minimum channel depth "min. KT" refers to drive type "A".

GW-SDN 100-450	**DN / BxH** DN / WxH	**RB /** RB	**RH /** RH	**min. KT /** min. KT	**Dübel /** anchors
	100	510	400	650	2
	150	510	400	700	2
	200	510	400	750	2
	250	560	450	850	4
	300	610	500	950	4
	350	660	550	1050	4
	400	710	600	1150	6
	450	760	650	1250	6

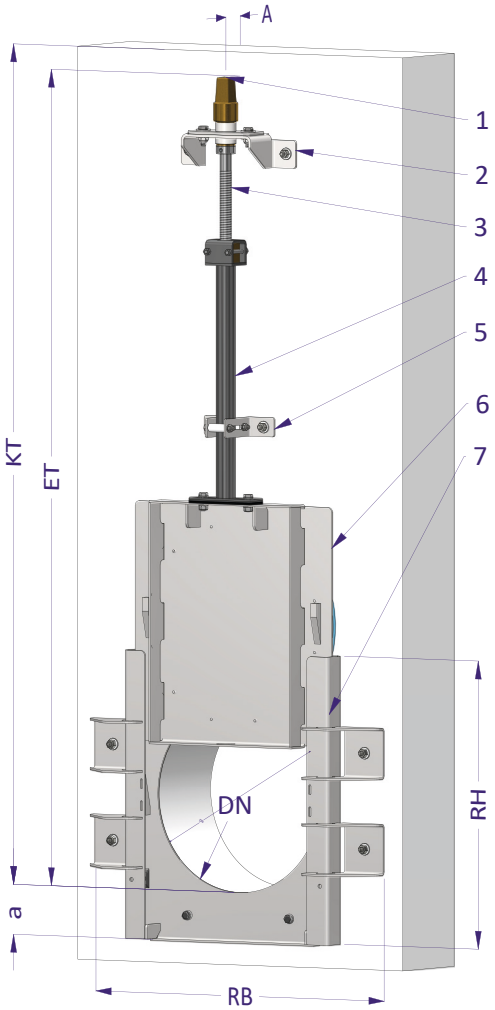

1 Genormter rostfreier Vierkant SW27/32 mit Innenvierkant SW19 /
standardized stainless square head SW27/32 with inner square SW19

2 Haupthalterung mit Gleitlager oder Axiallager ab DN500 /
main bracket with plain bearing or axial bearing from DN500

3 Trapezgewindespindel /
trapezoidal thread spindle

4 Spindelverlängerung /
spindle extension

5 Zwischenhalterung /
intermediate bracket

6 Schieberplatte /
penstock plate

7 Schieberrahmen /
penstock frame

A Achsabstand /
axial distance

KT Kanaltiefe /
channel depth

ET Einbautiefe /
installation depth

RB Rahmenbreite /
frame width

RH Rahmenhöhe /
frame height

a Sohlsprung /
standard invert

DN Durchlass /
diameter

Tabelle: / table:
Angabe "min. KT" bezieht sich auf Ausführung mit Antrieb "A". / minimum channel depth "min. KT" refers to drive type "A".

GW-SDN 500-1000	**DN / BxH** DN / WxH	**RB /** RB	**RH /** RH	**min. KT /** min. KT	**Dübel /** anchors
	500	810	700	1450	7
	600	910	800	1650	7
	700	1010	900	1850	10
	800	1110	1000	2050	13
	900	1210	1100	2250	15
	1000	1310	1200	2450	15

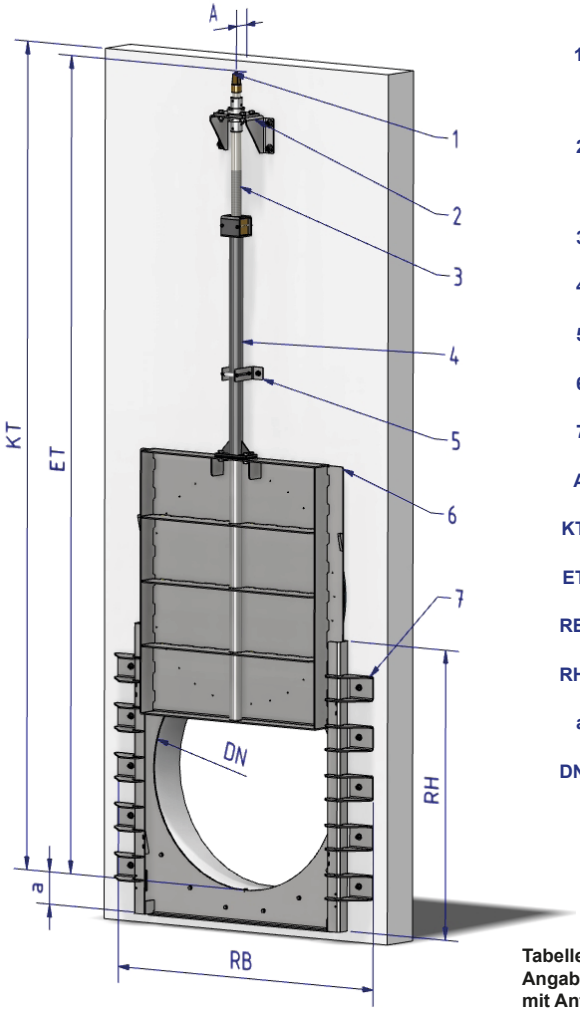

1 Genormter rostfreier Vierkant SW27/32 mit Innenvierkant SW19 /
standardized stainless square head SW27/32 with inner square SW19

2 Haupthalterung mit Gleitlager oder Axiallager ab DN500 /
main bracket with plain bearing or axial bearing from DN500

3 Trapezgewindespindel /
trapezoidal thread spindle

4 Spindelverlängerung /
spindle extension

5 Zwischenhalterung /
intermediate bracket

6 Schieberplatte /
penstock plate

7 Schieberrahmen /
penstock frame

A Achsabstand /
axial distance

KT Kanaltiefe /
channel depth

ET Einbautiefe /
installation depth

RB Rahmenbreite /
frame width

RH Rahmenhöhe /
frame height

a Sohlsprung /
standard invert

DN Durchlass /
diameter

Tabelle: / table:
Angabe "min. KT" bezieht sich auf Ausführung mit Antrieb "A". / minimum channel depth "min. KT" refers to drive type "A".

GW-SDN 1100-1500	**DN / BxH** DN / WxH	**RB /** RB	**RH /** RH	**min. KT /** min. KT	**Dübel /** anchors
	1100	1530	1400	2770	20
	1200	1630	1500	2970	24
	1300	1730	1600	3170	24
	1400	1910	1700	3370	26
	1500	2010	1800	3570	26

Gewindeschieber

mit runder Sohle

GLA-WEL

Typ:	GW-SDN R	DN	E	-A
	Typenschlüssel	lichtes Abmaß	Werkstoff	Antriebsauswahl

Ausschreibungstext:

Gewindeschieber nach DIN 19569 Teil 4 **zum Andübeln** an Bauwerke nach DIN 18202, **mit runder nutfreier** (180°) **Sohle** zum Eingießen in eine Aussparung nach DIN 19556, **4-seitig dichtend** durch Keilpressung, mit rundem nutfreien Durchlass **DN**.

Ausführung:

Schweißkonstruktion. Einteiliger u-förmiger Rahmen zum Andübeln mittels Verbundanker, **nutfreier Durchgang im Sohlbereich**, Platte mit Verstärkungsrippen nach statischer Anforderung und auswechselbarer Profildichtung, Antrieb im Schacht mit Festspindel und Spindelschutzrohr, Wälzlager, bearbeitete Edelstahloberflächen glasperlgestrahlt, inkl. Befestigungsmaterial in V4A.

Die zulässige Druckbeanspruchung des Standardschiebers beträgt auf der Vorderseite 6 m und auf der Rückseite 3 m Wassersäule. Armaturen für größere Belastung auf Anfrage.

Wall-Mounted Penstock

with round bottom

Type:	GW-SDN R	DN	E	-A
	type code	size	material	drive options

Tender specification:

Wall-mounted penstock according to DIN 19569 part 4 for **dowel-mounting** according to DIN 18202, with **flush invert** (180°) for pouring into a recess according to DIN 19556, **4-face seal** through wedging, with circular conduit **DN**.

Design features:

Welded construction. Integral u-shaped frame for assembling by means of anchor bolting. **Flush invert**. Plate with supporting ribs according to the given static conditions, replaceable contour seal. Drive mounted in chamber with spindle and spindle protective tube, roller bearing, all machined surfaces of stainless steel shot blasted, incl. fasteners made of stainless steel SS A4.

The permissible pressure load of the standard penstock is 6 mWC on-seating and 3 mWC off-seating. Valves for higher loads on request.

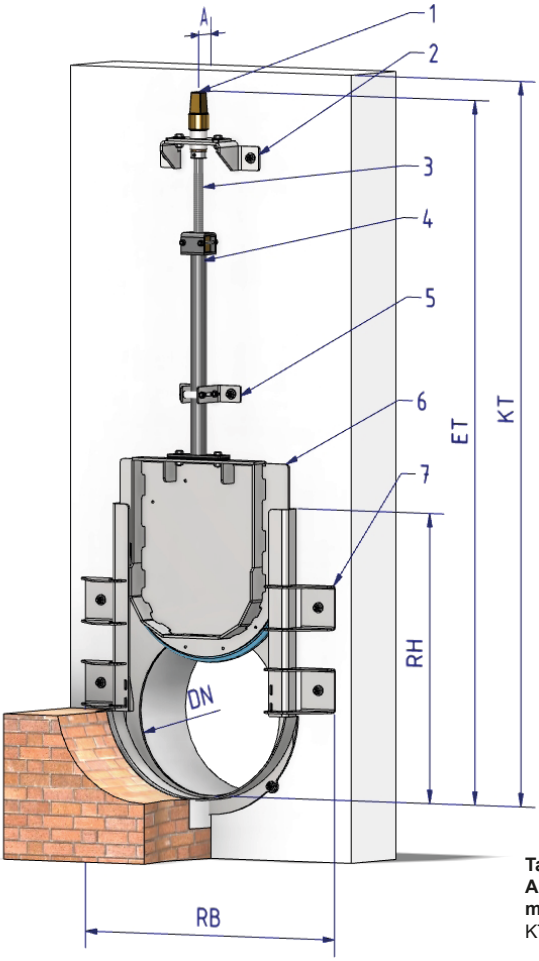

1 Genormter rostfreier Vierkant SW27/32 mit Innenvierkant SW19 / standardized stainless square head SW27/32 with inner square SW19

2 Haupthalterung mit Gleitlager oder Axiallager ab DN500 / main bracket with plain bearing or axial bearing from DN500

3 Trapezgewindespindel / trapezoidal thread spindle

4 Spindelverlängerung / spindle extension

5 Zwischenhalterung / intermediate bracket

6 Schieberplatte / penstock plate

7 Schieberrahmen / penstock frame

A Achsabstand / axial distance

KT Kanaltiefe / channel depth

ET Einbautiefe / installation depth

RB Rahmenbreite / frame width

RH Rahmenhöhe / frame height

DN Durchlass / diameter

Tabelle: / table:
Angabe "min. KT" bezieht sich auf Ausführung mit Antrieb "A". / minimum channel depth "min. KT" refers to drive type "A".

GW-SDN R	**DN / BxH** DN / WxH	**RB /** RB	**RH /** RH	**min. KT /** min. KT	**Dübel /** anchors
	100-200	510	400	750	2
	250	560	450	850	4
	300	610	500	950	4
	350	660	550	1050	4
	400	710	600	1150	6
	450	760	950	1250	6
	500	810	1050	1420	6
	600	910	1150	1620	6
	700	1010	1250	1820	8
	800	1110	1350	2020	10
	900	1210	1450	2220	10
	1000	1310	1550	2420	10

Gewindeschieber

für runden Schacht

GLA-WEL

Typ:	GW-SDN S	DN	E	-A
	Typenschlüssel	lichtes Abmaß	Werkstoff	Antriebsauswahl

Ausschreibungstext:

Gewindeschieber nach DIN 19569 Teil 4. Vorgerundet zum **Andübeln in einen runden Schacht** nach DIN 18202, kein Betonspiegel oder Segmentstein zusätzlich im Bauwerk notwendig.
4-seitig dichtend durch Keilpressung, mit rundem Durchlass **DN**.

Ausführung:

Schweißkonstruktion. Einteiliger u-förmiger Rahmen zum Andübeln mittels Verbundanker, Platte mit Verstärkungsrippen nach statischer Anforderung und auswechselbarer Profildichtung, Antrieb im Schacht mit Festspindel und Spindelschutzrohr, Wälzlager, bearbeitete Edelstahloberflächen glasperlgestrahlt, inkl. Befestigungsmaterial in V4A.

Die zulässige Druckbeanspruchung des Standardschiebers beträgt auf der Vorderseite 6 m und auf der Rückseite 3 m Wassersäule. Armaturen für größere Belastung auf Anfrage.

Wall-Mounted Penstock

for round well

Type:	GW-SDN S	DN	E	-A
	type code	size	material	drive options

Tender specification:

Wall-mounted penstock according to DIN 19569 part 4 for **dowel-mounting into a round channel** according to DIN 18202, no additional concrete mirror or segment stone in the building is necessary.
4-face seal through wedging, with circular conduit **DN**.

Design features:

Welded design. Integral u-shaped frame and plate with supporting ribs according to the given static conditions. Assembling by means of anchor bolting, replaceable contour seal. Drive mounted in chamber with spindle and spindle protective tube, roller bearing, all machined surfaces of stainless steel shot blasted, incl. fasteners made of stainless steel SS A4.

The permissible pressure load of the standard penstock is 6 mWC on-seating and 3 mWC off-seating. Valves for higher loads on request.

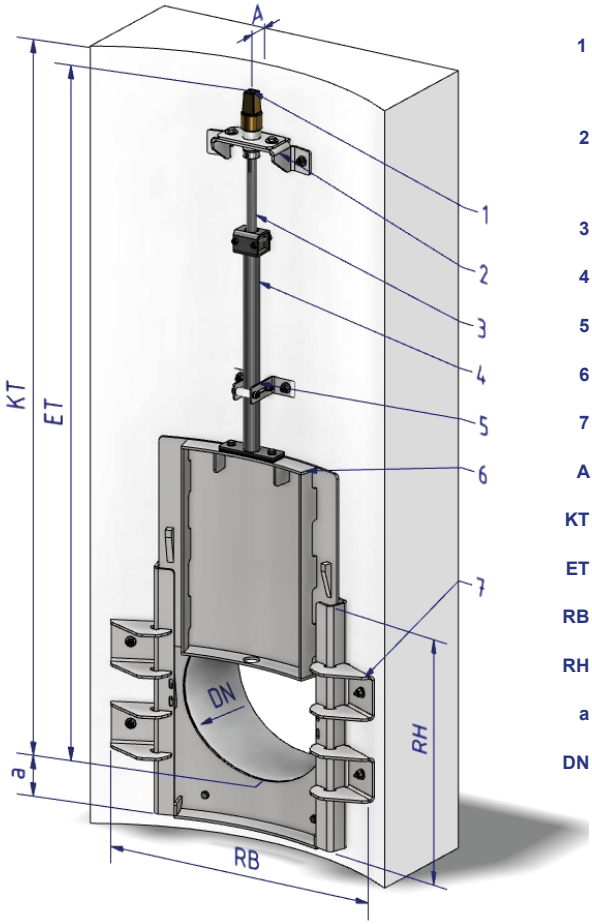

1 Genormter rostfreier Vierkant SW27/32 mit Innenvierkant SW19 /
standardized stainless square head SW27/32 with inner square SW19

2 Haupthalterung mit Gleitlager oder Axiallager ab DN500 /
main bracket with plain bearing or axial bearing from DN500

3 Trapezgewindespindel /
trapezoidal thread spindle

4 Spindelverlängerung /
spindle extension

5 Zwischenhalterung /
intermediate bracket

6 Schieberplatte /
penstock plate

7 Schieberrahmen /
penstock frame

A Achsabstand /
axial distance

KT Kanaltiefe /
channel depth

ET Einbautiefe /
installation depth

RB Rahmenbreite /
frame width

RH Rahmenhöhe /
frame height

a Sohlsprung /
standard invert

DN Durchlass /
diameter

Einbaumaße siehe Tabelle für GW-SDN auf S. 33 ff. /
Cp. assembly dimensions in table for type GW-SDN on page 33 et sqq.

GW-SDN S	**Armaturen-Nennweite /** nominal size of valve	**Min. Schachtdurchmesser /** minimum channel diameter
	DN 100 – DN 300	Ø 800
	DN 350 – DN 500	Ø 1000
	DN 600	Ø 1200
	DN 700 – DN 800	Ø 1500
	DN 900 – DN 1000	Ø 2000

Gewindeschieber

für runden Schacht mit runder Sohle

GLA-WEL

Typ:	GW-SDN SR	DN	E	-A
	Typenschlüssel	lichtes Abmaß	Werkstoff	Antriebsauswahl

Ausschreibungstext:

Gewindeschieber nach DIN 19569 Teil 4. **Vorgerundet zum Andübeln in einen runden Schacht** nach DIN 18202, kein Betonspiegel oder Segmentstein zusätzlich im Bauwerk notwendig, mit **runder nutfreier** (180°) **Sohle** zum Eingießen in eine Aussparung nach DIN 19556, **4-seitig dichtend** durch Keilpressung, mit rundem Durchlass **DN**.

Ausführung:

Schweißkonstruktion. Einteiliger U-förmiger Rahmen zum Andübeln mittels Verbundanker, **nutfreier Durchgang im Sohlbereich**, Platte mit Verstärkungsrippen nach statischer Anforderung und auswechselbarer Profildichtung, Antrieb im Schacht mit Festspindel und Spindelschutzrohr, Wälzlager, bearbeitete Edelstahloberflächen glasperlgestrahlt, inklusive Befestigungsmaterial in V4A.

Die zulässige Druckbeanspruchung des Standardschiebers beträgt auf der Vorderseite 6 m und auf der Rückseite 3 m Wassersäule. Armaturen für größere Belastung auf Anfrage.

Wall-Mounted Penstock

for round well with round invert

Type:	GW-SDN SR	DN	E	-A
	type code	size	material	drive options

Tender specification:

Wall-mounted penstock according to DIN 19569 part 4, **pre-rounded for dowel-mounting into a rounded channel** according to DIN 18202. No additional concrete mirror or segment stone in the building is necessary, with **round flush invert** (180°) for pouring into a recess according to DIN 19556, **4-face seal** through wedging, with circular conduit **DN**.

Design features:

Welded construction. Integral u-shaped frame for assembling by means of anchor bolting. **Flush invert**. Plate with supporting ribs according to the given static conditions, replaceable contour seal. Drive mounted in chamber with spindle protective tube, roller bearing, all machined surfaces of stainless steel shot blasted, inclusive fasteners made of stainless steel SS A4.

The permissible pressure load of the standard penstock is 6 mWC on-seating and 3 mWC off-seating. Valves for higher loads on request.

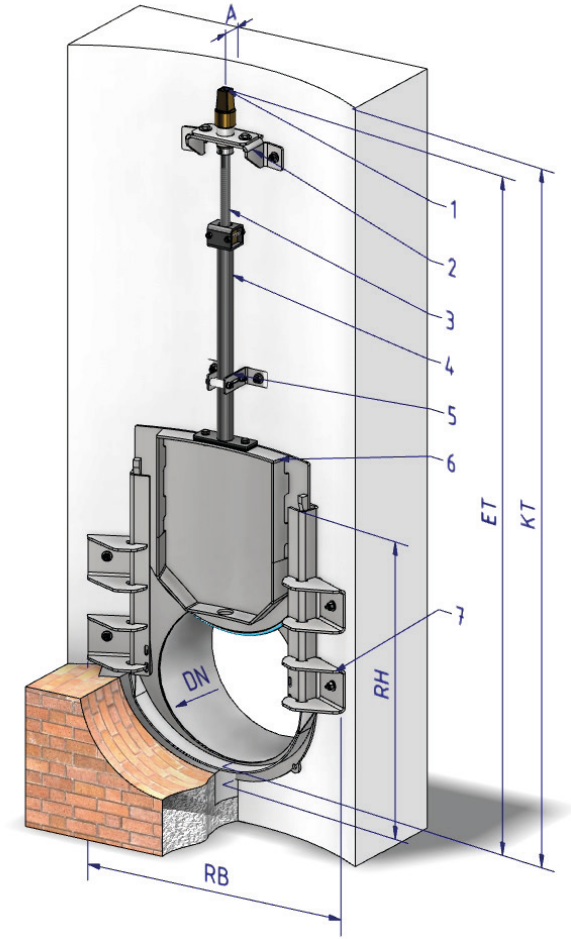

1 Genormter rostfreier Vierkant SW27/32 mit Innenvierkant SW19 /
standardized stainless square head SW27/32 with inner square SW19

2 Haupthalterung mit Gleitlager oder Axiallager ab DN500 /
main bracket with plain bearing or axial bearing from DN500

3 Trapezgewindespindel /
trapezoidal thread spindle

4 Spindelverlängerung /
spindle extension

5 Zwischenhalterung /
intermediate bracket

6 Schieberplatte /
penstock plate

7 Schieberrahmen /
penstock frame

A Achsabstand /
axial distance

KT Kanaltiefe /
channel depth

ET Einbautiefe /
installation depth

RB Rahmenbreite /
frame width

RH Rahmenhöhe /
frame height

DN Durchlass /
diameter

Einbaumaße siehe Tabelle für GW-SDN auf S. 33 ff. /
Cp. assembly dimensions in table for type GW-SDN on page 33 et sqq.

GW-SDN SR	**Armaturen-Nennweite /** nominal size of valve	**Min. Schachtdurchmesser /** minimum channel diameter
	DN 100 – DN 300	Ø 800
	DN 350 – DN 500	Ø 1000
	DN 600	Ø 1200
	DN 700 – DN 800	Ø 1500
	DN 900 – DN 1000	Ø 2000