Dammbalkenverschluss

GLA-WEL®

Typ:	GW-DBV	B x H	EA
	Typenschlüssel	lichtes Abmaß	Werkstoff

Ausschreibungstext:

Dammbalkenverschluss nach DIN 19569 Teil 4, Rahmen zum Eingießen in eine Rinnenaussparung nach DIN 19556 oder zum Andübeln an Bauwerke nach DIN 18202, **3-seitig dichtend**, mit nutfreier Sohle, mit rechteckigem Durchlass **B x H**.

Typ 1 zum Eingießen in eine bauseitige Aussparung nach DIN 19556,
Typ 2 zum Andübeln in ein Gerinne nach DIN 18202 (Querschnittsverengung),
Typ 3 zum Andübeln vor ein Bauwerk nach DIN 18202.

Ausführung:

Rahmen aus U-Profil, Schwelle bündig mit Rinnensohle, Dammbalken aus AW 6082 T6 (AlMg Si 1,0 F28) nach statischer Anforderung, mit auswechselbarer Profildichtung, bearbeitete Edelstahloberflächen glasperlgestrahlt. Andrückvorrichtung für Staustellung und Aushebevorrichtung zur Bedienung werden bei Bedarf mitgeliefert.

Optionen:

Dammtafeln aus Aluminium oder Edelstahl auf Anfrage.
Aluminium-Dammbalken können auch eloxiert oder beschichtet werden.

Stop Log

Type:	GW-DBV	W x H	EA
	type code	size	material

Tender specification:

Stop log according to DIN 19569 part 4, Frame for grouting into existing recess according to DIN 19556 or for dowel-mounting according to DIN 18202, **3-face seal** with flush invert, rectangular conduit **W x H**.

Type 1 for grouting into an existing recess according to DIN 19556,
Type 2 for dowel-mounting into a channel according to DIN 18202 (reduction of cross-sectional area),
Type 3 for dowel-mounting in front of a channel according to DIN 18202.

Design features:

U-shaped frame, sill flush with channel bottom, stop logs made of AW 6082 T6 (AlMg Si 1.0 F28) according to static requirements, with exchangeable profile seal, machined stainless steel surfaces shot-blasted. Pressing fixture for dam position and leverage device for operation are supplied if required.

Options:

Dam boards made of aluminium or stainless steel on request.
Aluminium stoplogs can also be produced anodised or coated.

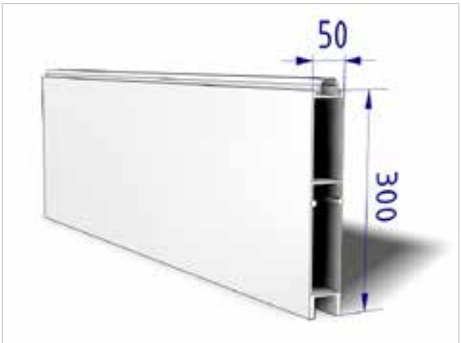

▪ **Typ A /** type A: 8,42 kg/lfm

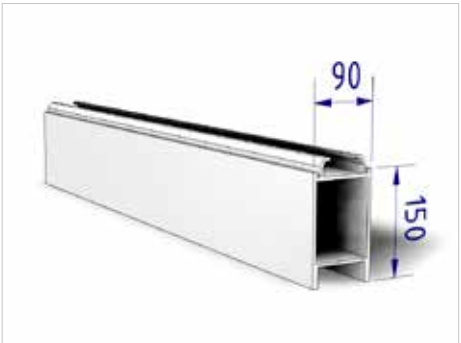

▪ **Typ B /** type B: 7,22 kg/lfm

▪ **Typ C /** type C: 11,13 kg/lfm

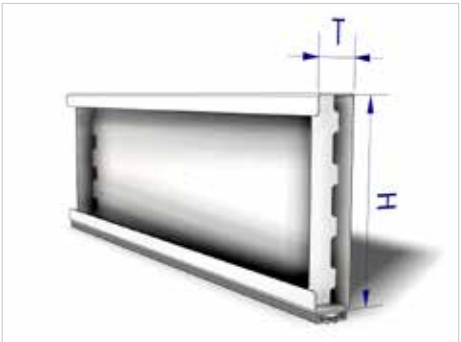

▪ **Typ D (Maße variabel) /** type D (variable dimensions)

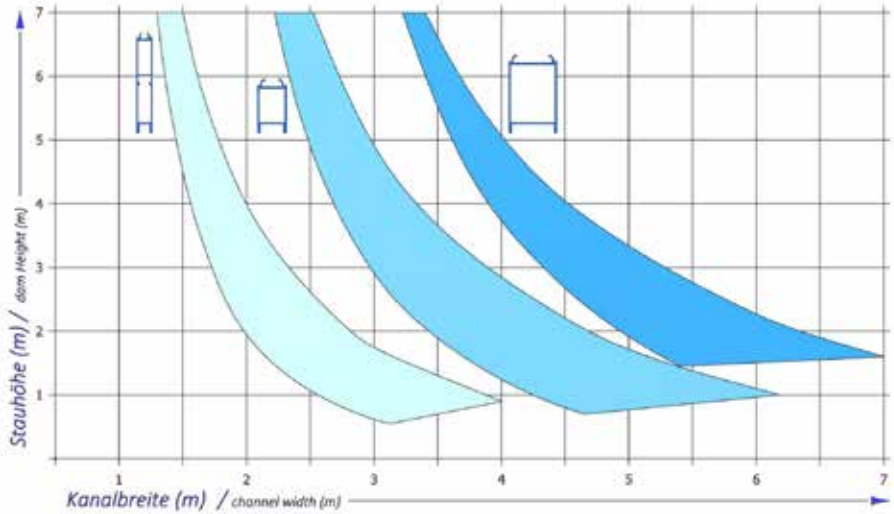

▪ **Dammbalken-Auswahltabelle /** stop log selection table

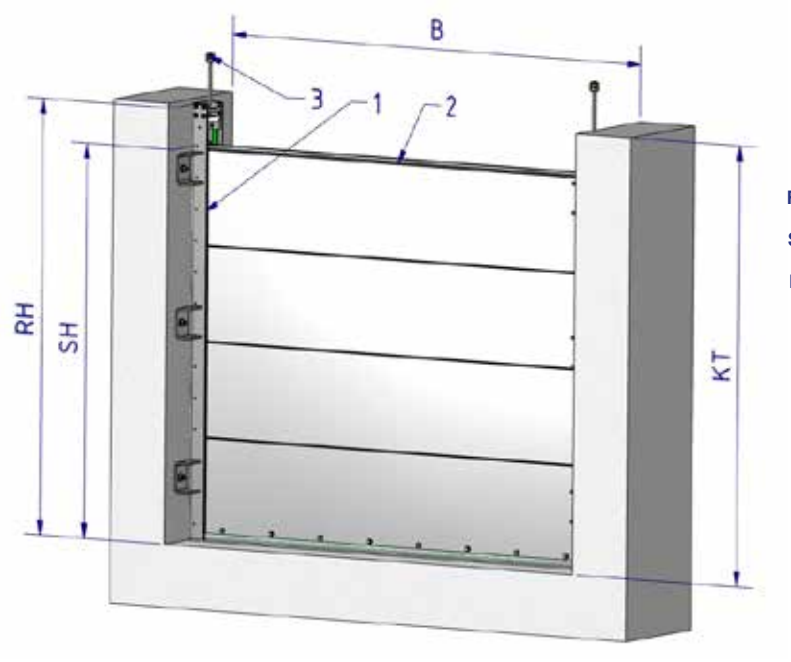

1 **Rahmen /** frame
2 **Balken /** stop log
3 **Andrück-vorrichtung /** pressing fixture
RH **Rahmenhöhe /** frame hight
SH **Stauhöhe /** dam height
KT **Kanaltiefe /** channel depth
B **Kanalbreite /** channel width

- **Dammbalkenverschluss Typ 2 - IDR /** stop log type 2 - IDR

Typ 1 - EBA / type 1 - EBA

Ausführung zum Eingießen / design for grouting

- **keine Sohlaussparung erforderlich /** no recess required
- **Sohlebenheit nach DIN erforderlich /** invert surface according to DIN required

Typ 2 - IDR/ type 2 - IDR

Ausführung zum Andübeln ins Gerinne / execution for dowelling into a channel

- **keine Sohlaussparung erforderlich /** no recess required
- **Sohlebenheit nach DIN erforderlich /** invert surface according to DIN required

Typ 3 - VDW / type 3 - VDW

Ausführung zum Andübeln vor eine Rinne / design for anchor mounting in front of a channel

Dichtungsprinzipien Sohle / sealing principles for invert

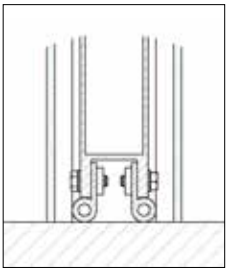

▪ **Abdichtung auf dem Beton** / sealing on the concrete

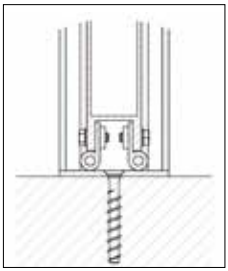

▪ **Sohlschiene gedübelt** / bottom plate dowelled

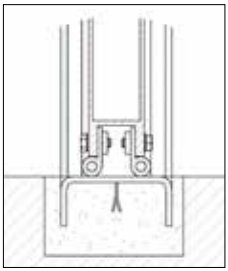

▪ **Sohlschiene einbetoniert** / bottom plate set in concrete

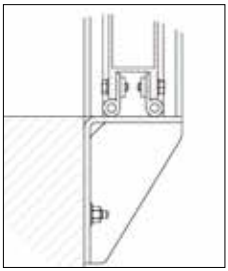

▪ **Sohlschiene Vorwandmontage** / bottom plate pre-wall mounting

Rahmendetails / frame details

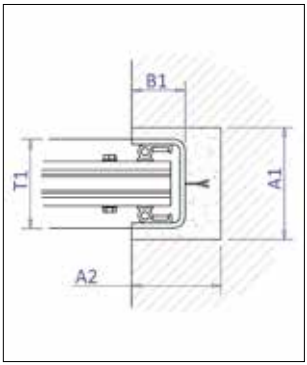

▪ **Typ 1 - EBA** / type 1 - EBA

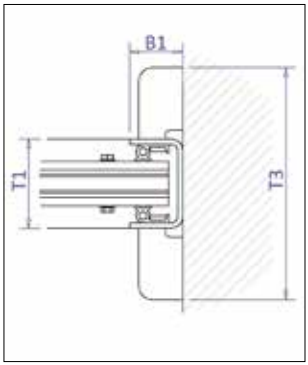

▪ **Typ 2 - IDR** / type 2 - IDR

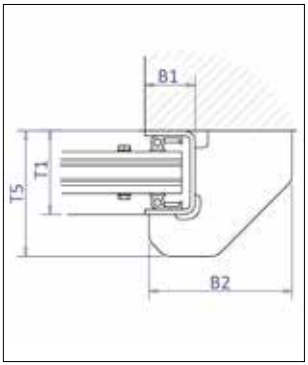

▪ **Typ 3 - VDW** / type 3 - VDW

Balkentyp / bar type	**T1**	**B1**	**B2**	**A1**	**A2**	**T3**	**T5**
Typ A; D / type A; D	102	60	155	150	100	298	98
Typ B / type B	142	60	215	190	100	338	138
Typ C / type C	202	60	215	280	100	412	212