Abdeckhaube / Cover

GLA-WEL

Ausschreibungstext:

Abdeckhaube für die Antriebseinheit (Handrad / Getriebe / E-Antrieb) komplett aus Edelstahl 1.4301 oder 1.4571. Die Abdeckhaube bietet Schutz vor Fremdbedienung, Vandalismus und Witterungseinflüssen. Der abschließbare Haubendeckel ist überschlagssicher durch Auflager.

Tender specification:

Cover for drive unit (hand wheel / gear / electric drive) completely made of stainless steel 1.4301 or 1.4571. Cover offers protection against external operation, vandalism and weather influences. The cover hood is protected against overturning by supports and is lockable.

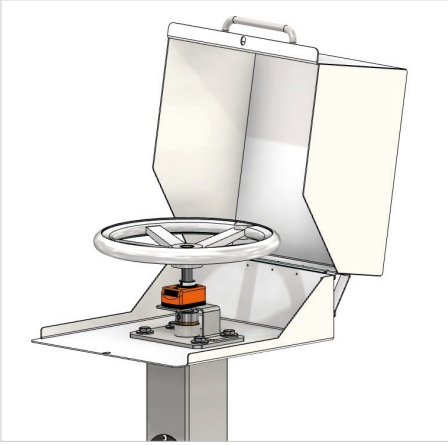

▪ **Abdeckhaube für Handrad mit Stellungsanzeige /**
cover for hand wheel with position indicator

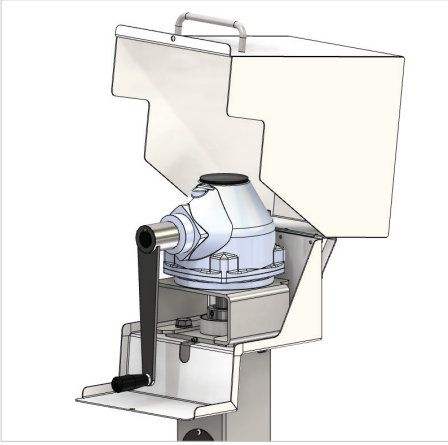

▪ **Abdeckhaube für Getriebe mit Handkurbel /**
cover for gearbox with crank handle

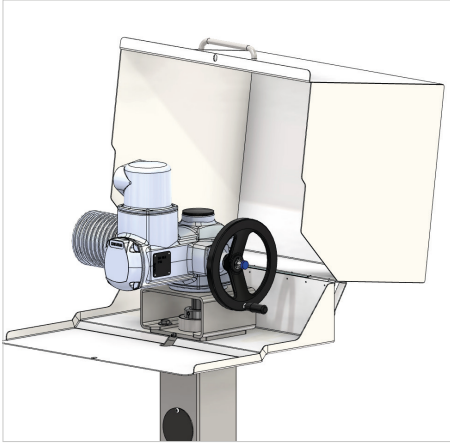

▪ **Abdeckhaube für E-Antrieb /**
cover for electric drive